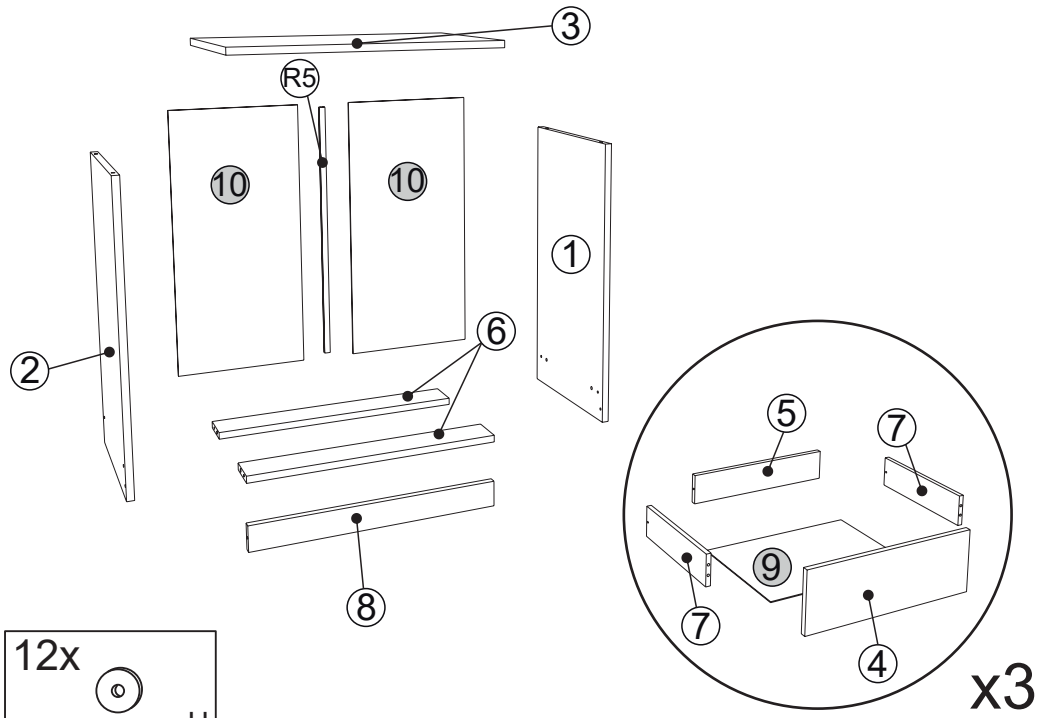

x3

12x U

6x H1

12x ∅ 4x35 mm N3

6x E10

1x L=598mm R5

3x a b L=350 mm M2

45x Q

4x K2

36x ∅ 3.5x16 mm E3

1x R

6x B

20x ∅ 8x30 A1

12x ∅6,4x50mm B1

№	a x b	x
1	674x360	1
2	674x360	1
3	610x380	1
4	200x602	3
5	517x100	3
6	574x80	2
7	350x100	6
8	605x198	3
9	545x355	3
10	300x625	2
11		
12		
13		
14		
15		

(ENG) **Dresser 3A**

(UA) **Комод 3А**

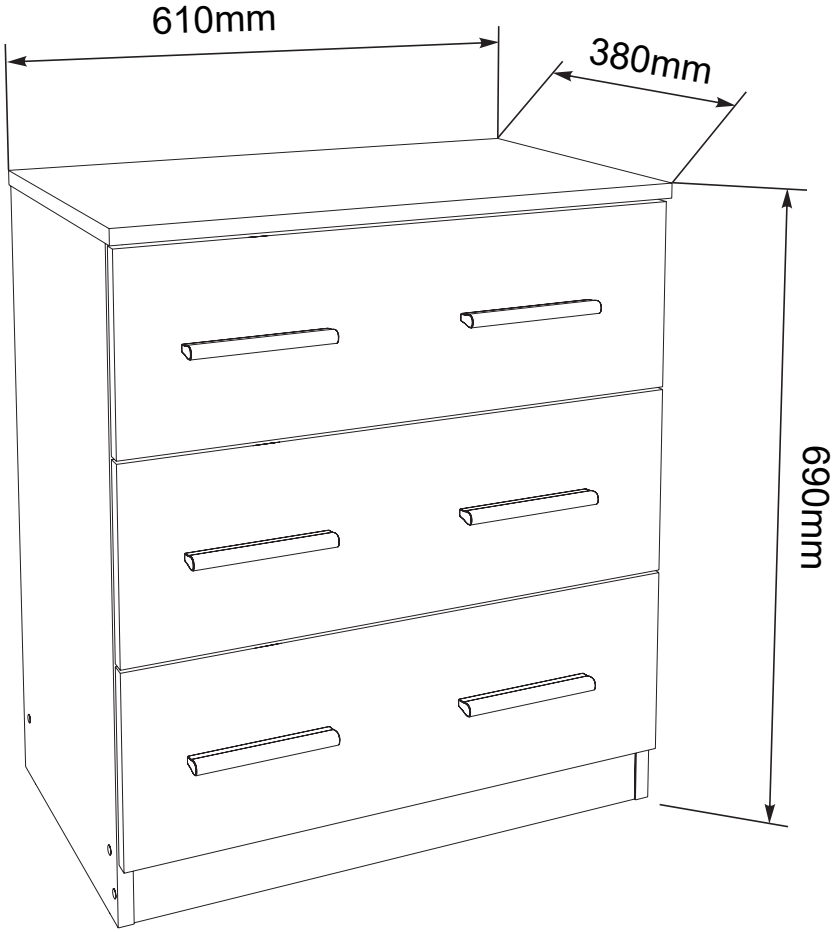

Dresser 3A
Комод 3A

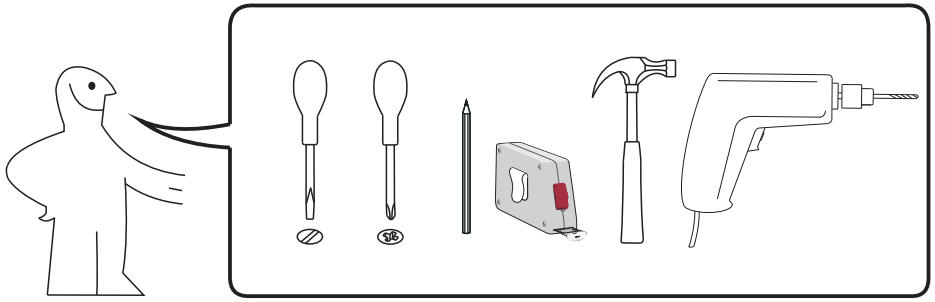

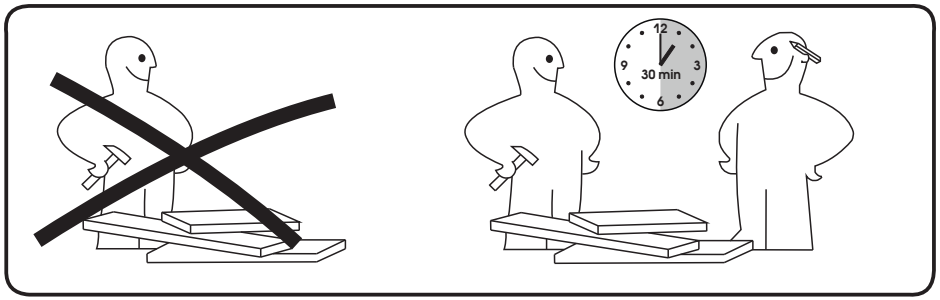

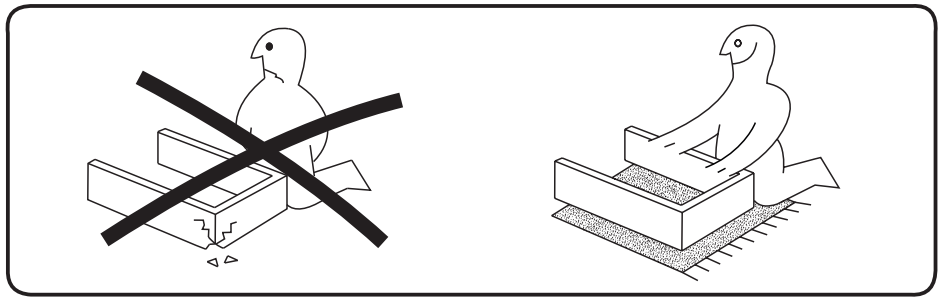

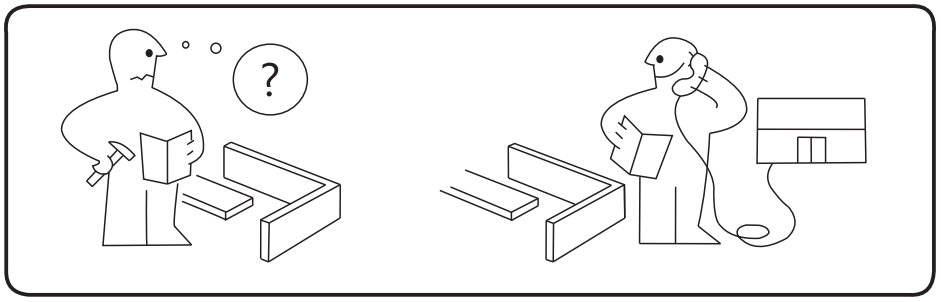

1

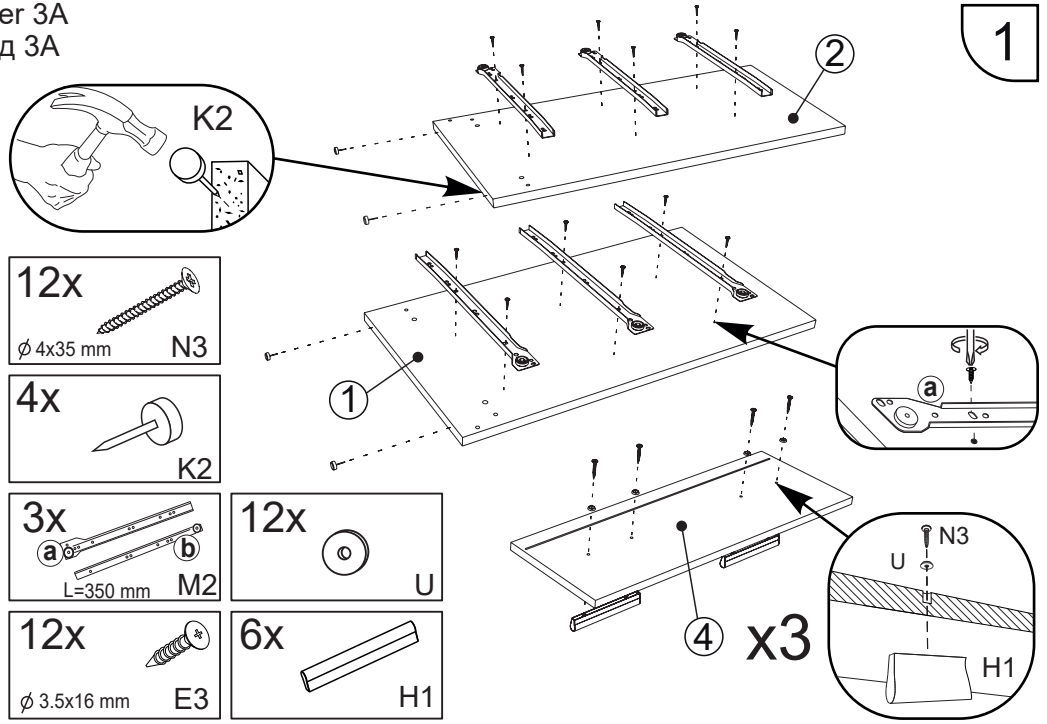

2

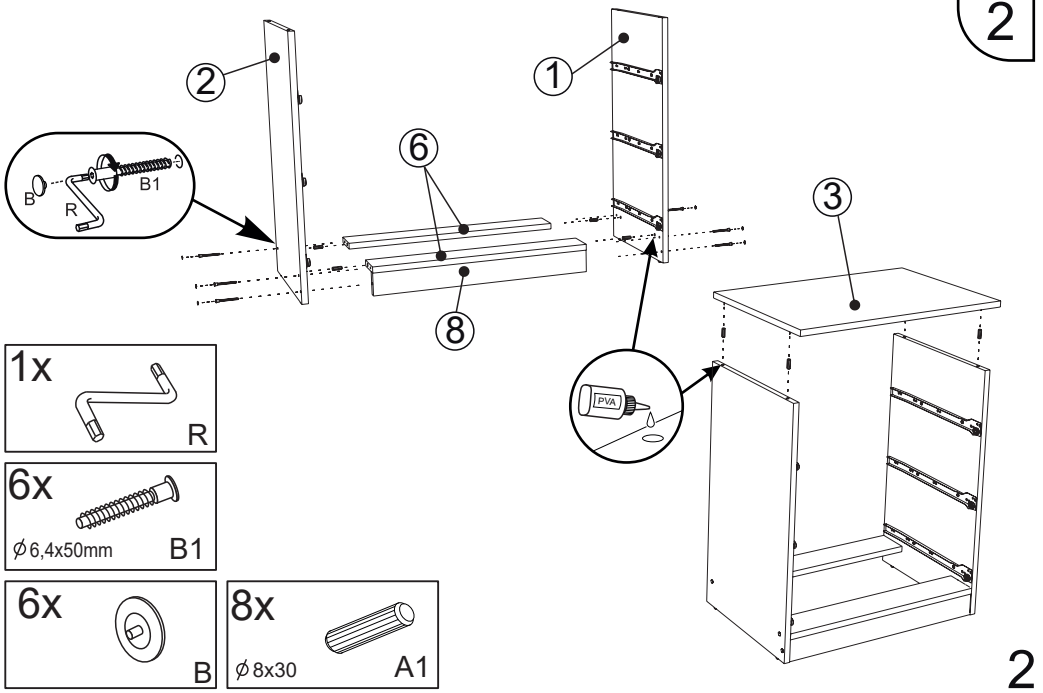

Dresser 3A
Комод 3A

3

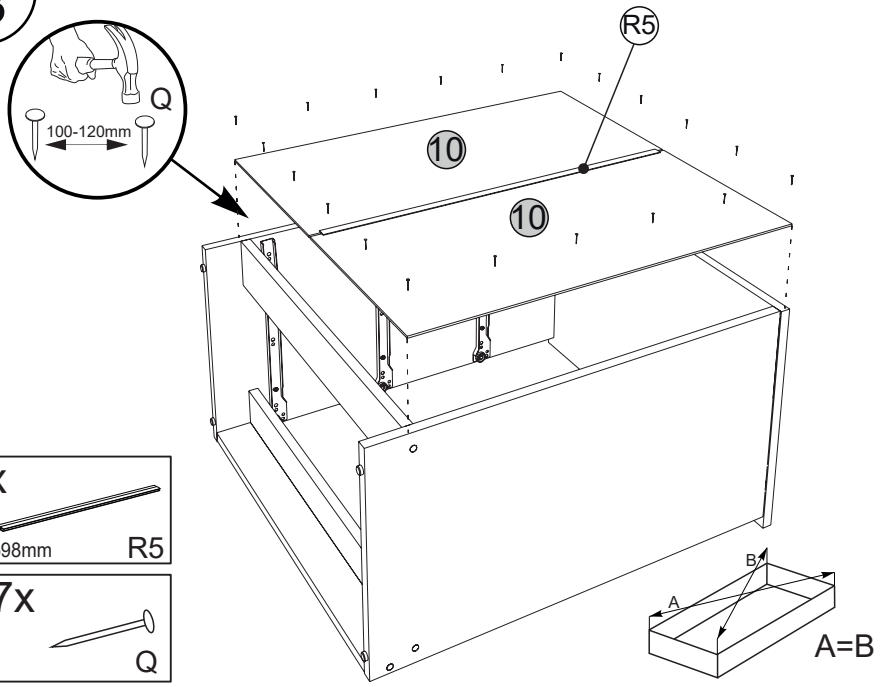

1x
L=598mm R5

27x
Q

4

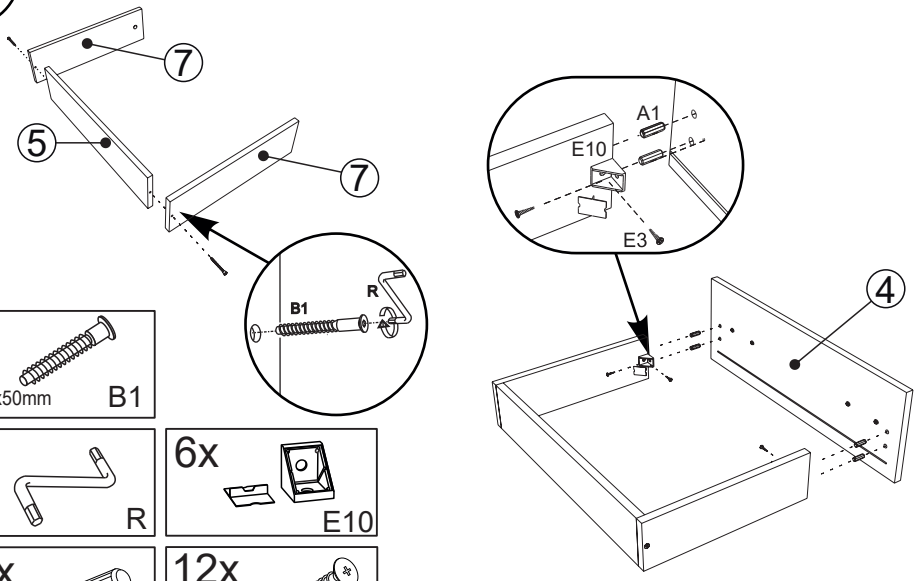

6x
∅6,4x50mm B1

1x
R

6x
E10

12x
∅8x30 A1

12x
∅3,5x16mm E3

5

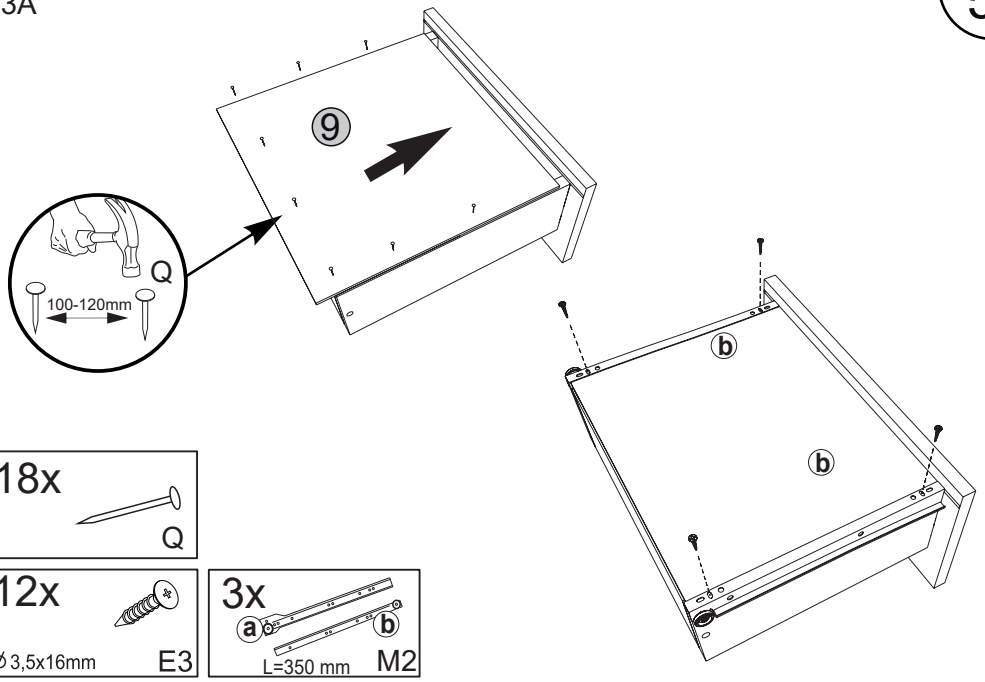

18x
Q

12x
∅3,5x16mm E3

3x
a
b
L=350 mm M2

6

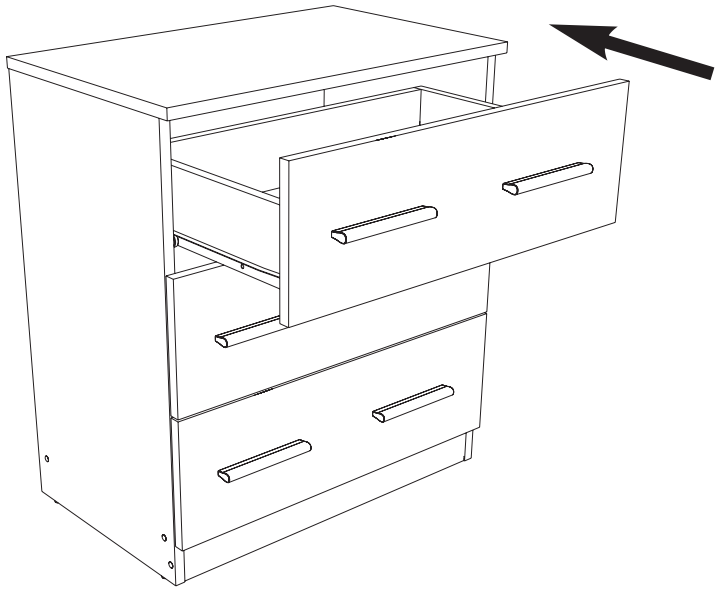

Dresser 3A
Комод 3A



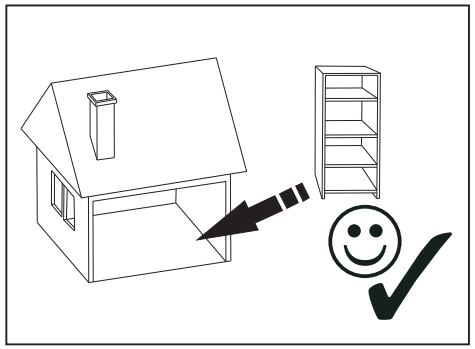

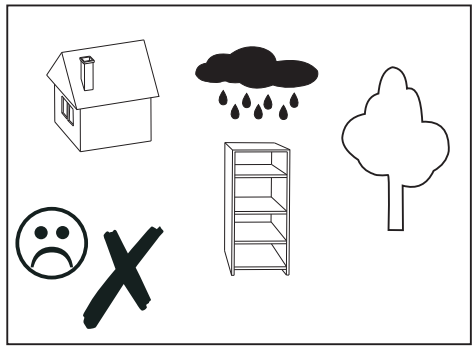

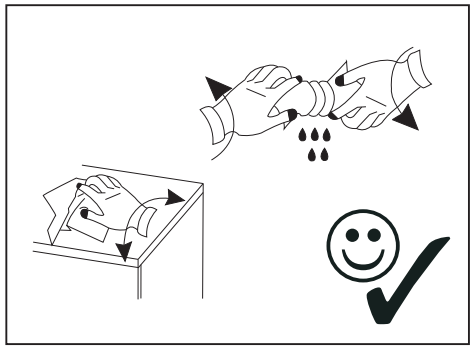

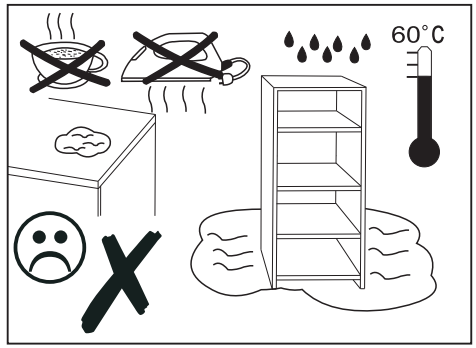

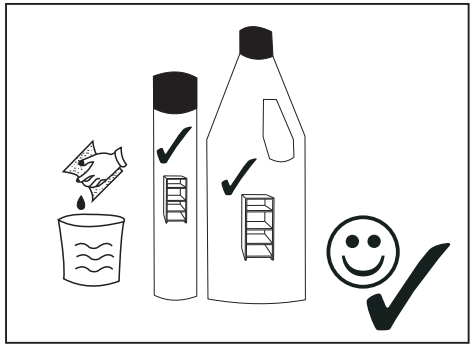

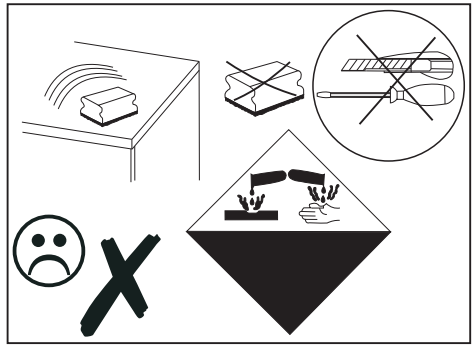

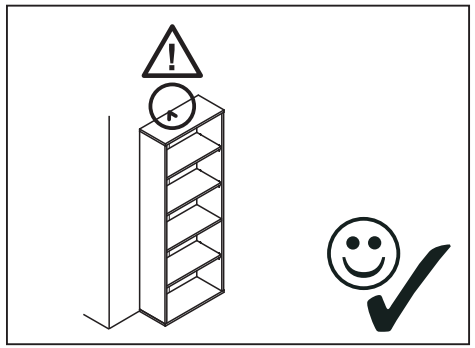

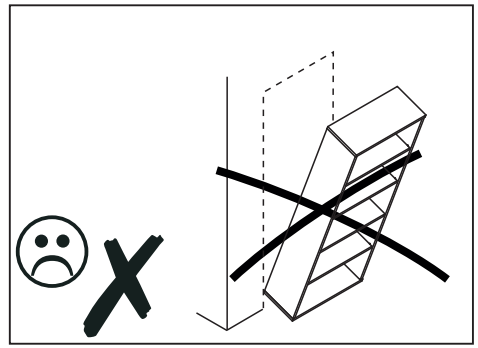

Important information Read carefully. Keep this information for further reference. GB **WARNING** **Serious or fatal crushing injuries can occur from furniture tip-over. To prevent this furniture from tipping over it must be permanently fixed to the wall.** Fixing devices for the wall are not included since different wall materials require different types of fixing devices. Use fixing devices suitable for the walls in your home. For advice on suitable fixing systems, contact your local specialized dealer.	Wichtige Information Sorgfältig lesen Diese Information aufbewahren DE **ACHTUNG** **Wenn Möbelstücke umkippen, können ernste oder lebengefährliche Verletzungen durch Einklemmen die Folge sein. Um zu verhindern, dass das Möbelstück umkippt, muss es fest an der Wand verankert werden.** Beschläge für die Wandbefestigung sind nicht beigepackt, da sie von der jeweiligen. Wandbeschaffenheit abhängig sind. Befestigungsbeschläge benutzen, die für die heimischen Wände geeignet sind. Bei diesbezüglichen Fragen den örtlichen Fachhandel zu Rate ziehen.	Ważne informacje Przeczytaj uważnie. Zachowaj ulotkęna przyszłość. PL **UWAGA** **Przewrócenie sięmebli może doprowadzić do poważnych obrażeńlubśmierci.Aby zapobiec przewróceniu sięmebla, należy na stałe przymocowaćgo dościany.** W zestawie nie znajdującesiężadneśruby mocujące, ponieważróżne rodzajeścian wymagającróżnych typówśrub. Użyjśrub odpowiednich dościan w Twoim domu. W przypadku wątpliwości, jakich śrub użyć, skontaktuj sięz najbliższym specjalistycznym sklepem.
Information importante Alire attentivement. Conserver ces informations pour un usage ultérieur. FR **AVERTISSEMENT** **Risque de blessure grave en cas de chute du meuble. Pour éviter que le meuble ne bascule, il faut le fixer aumur de façon permanente.** Les fixations ne sont pas incluses car leur choix dépend du matériau du mur sur lequel est fixé le meuble. Utilisez des fixations adaptées au matériau du mur. Pour obtenir des conseils sur les fixationsa utiliser, adressez-vous a un revendeur spécialisé.	Informaţii importante Citeşte cu atenţie. Păstreazăaceste informaţii pentru referinţe ulterioare. RO **ATENŢIE** **Pot surveni răni grave dacăte împiedici de obiectele de mobilier. Pentru prevenirea rănirilor, fixeazămobila pe perete.** Accesoriile de fixare pentru perete nu sunt incluse deoarece materialele diferite din care sunt făcuţi pereţii au nevoie de accesorii diferite de fixare. Foloseşte accesoriile de fixare potrivite pentru pereţii camerei tale. Contacteazăun specialist dacănuştii care sunt accesoriile potrivite pereţilor casei tale.	Важлива інформація Прочитайте уважно Збережіть цю інструкцію UA УВАГА Падіння незакріплених меблів може спричинити серйозне або смертельне травмування людини. Щоб запобігти перекиданню цих меблів, їх слід міцно прикріпити до стіни Кріплення до стіни не додаються, оскільки різні матеріали потребують різних кріплень. Використовуйте кріпильні пристрої, які пасують матеріалу Ваших стін. За порадою щодо належних систем кріплення звертайтесь у місцеву спеціалізовану крамницю.